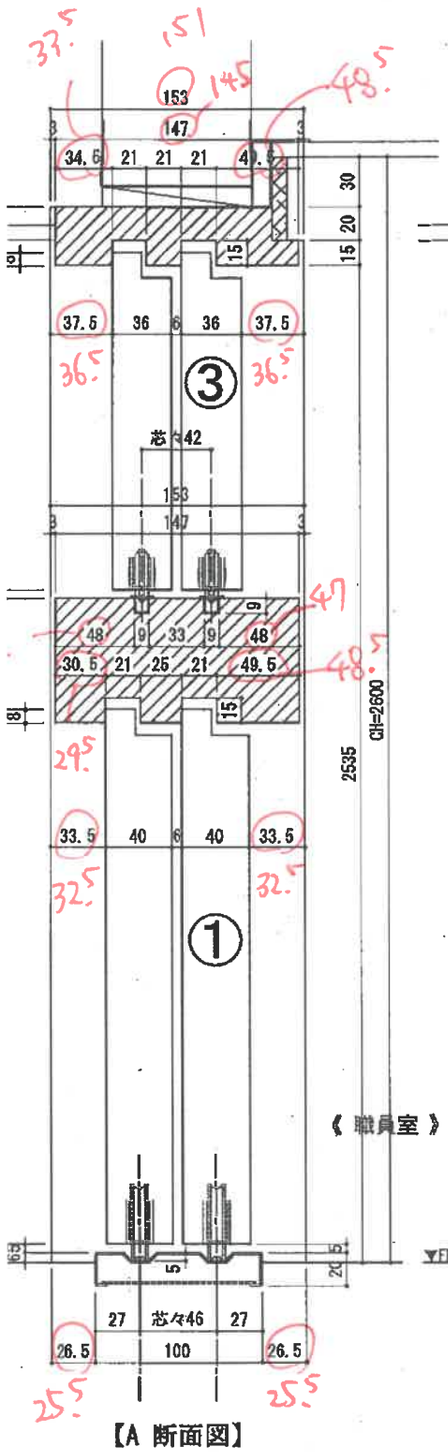

【A 断面図】

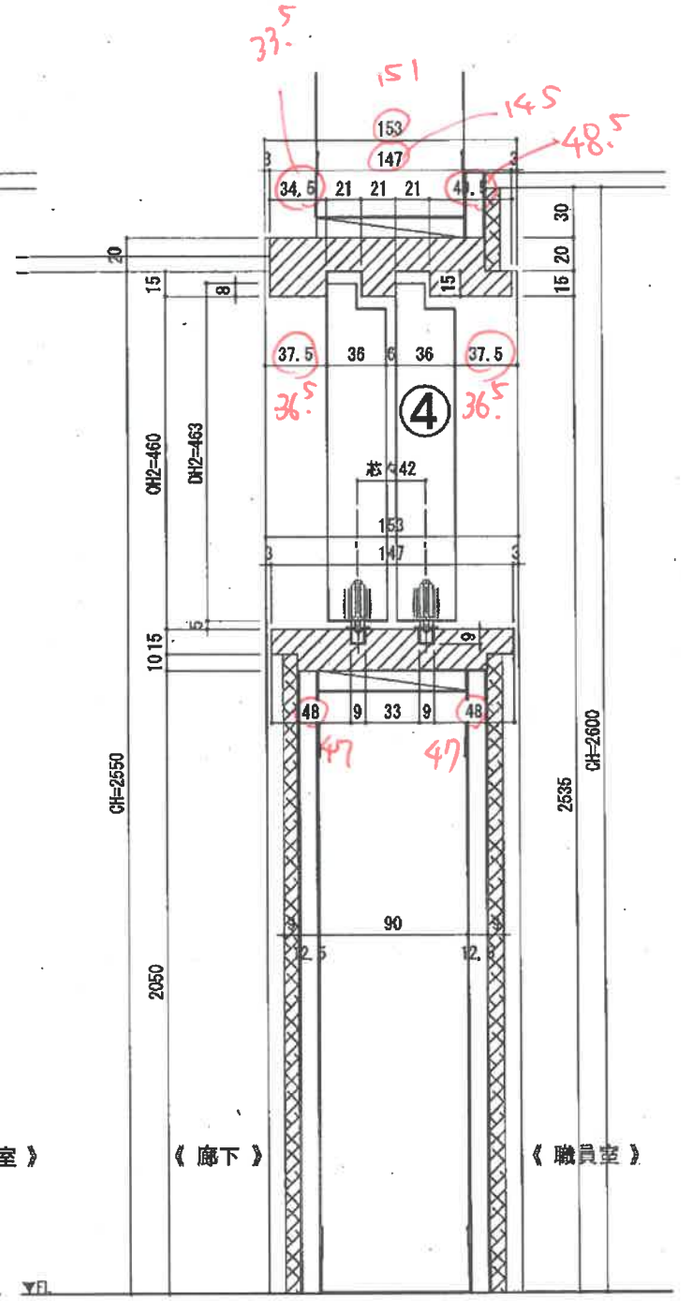

【B 断面図】

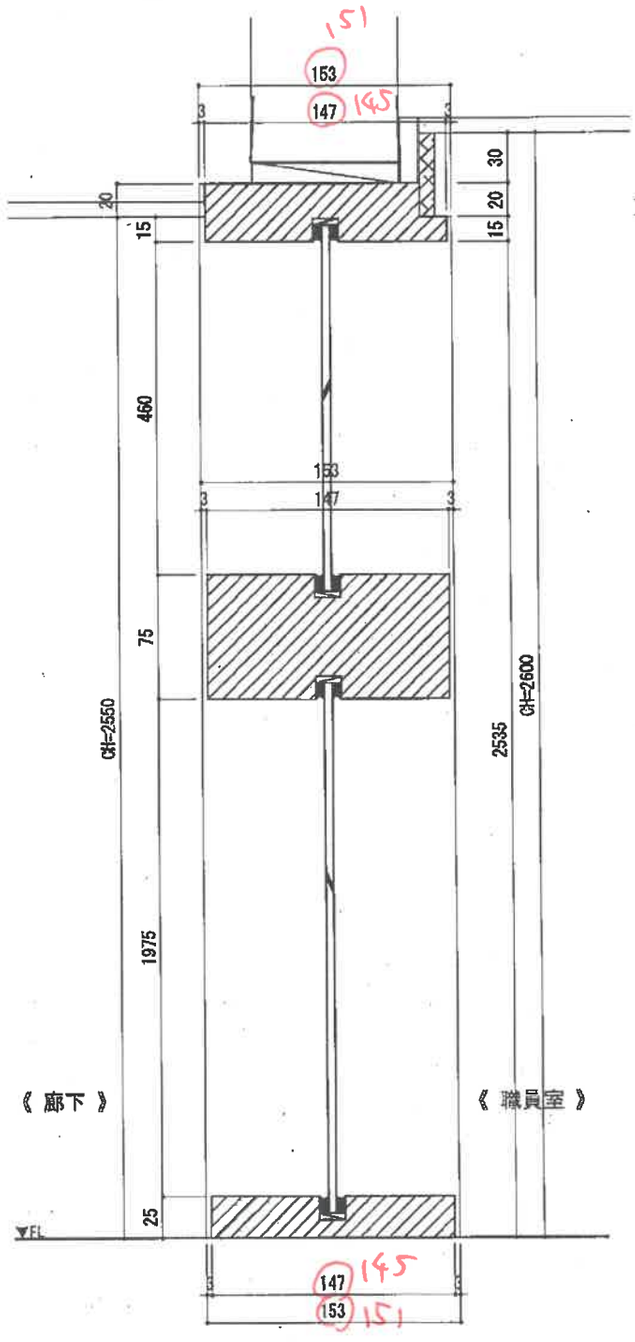

【C 断面図】

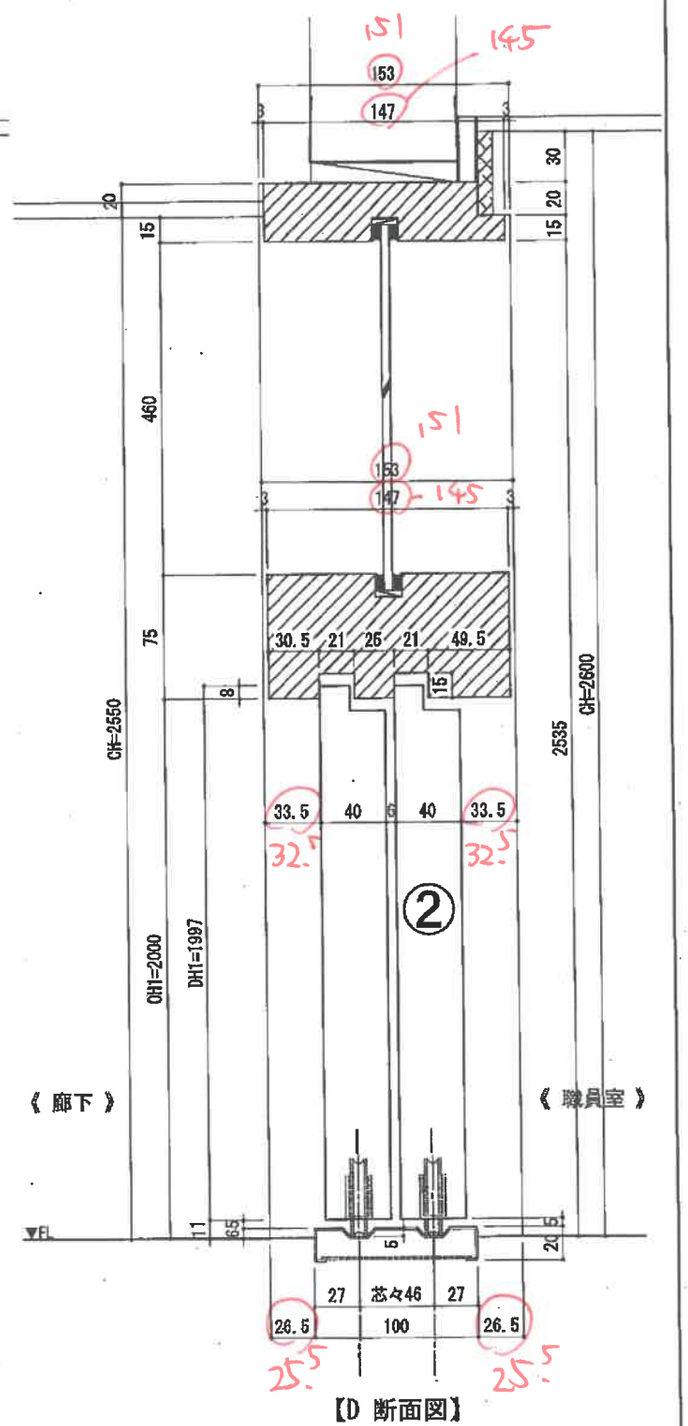

【D 断面図】