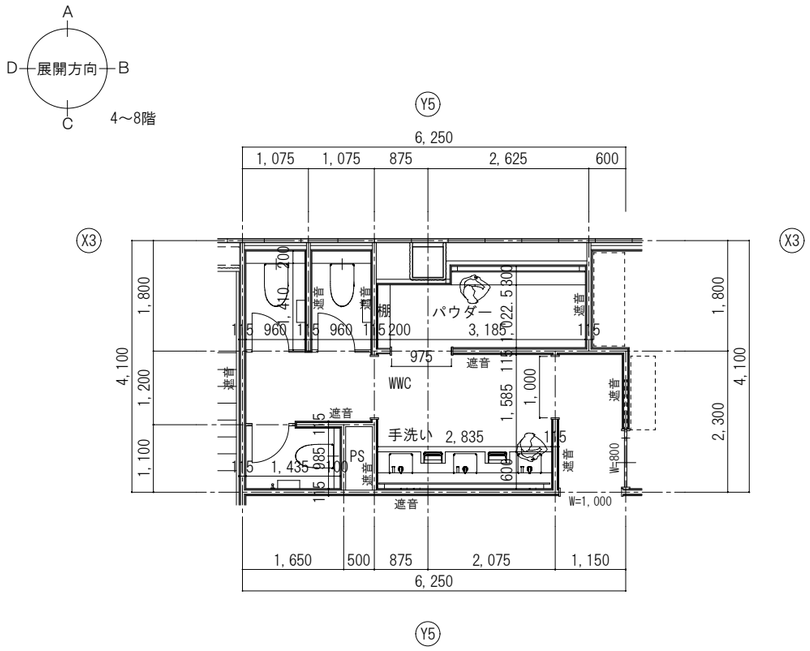
展開方向
4～8階
パウダー
WWC
手洗い
PS
遮音
W=1,000
W=800

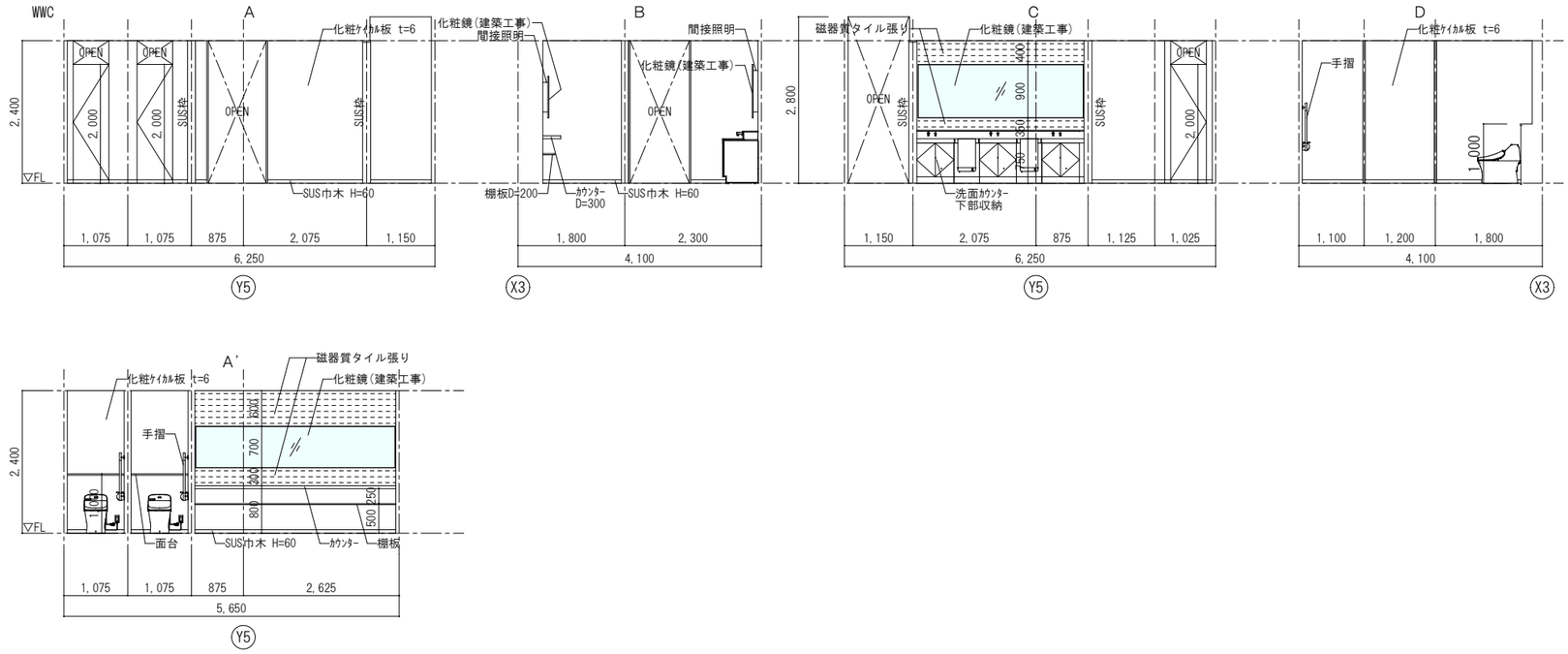
WWC
化粧ｹｲｶﾙ板 t=6
SUS巾木 H=60
化粧鏡(建築工事)
間接照明
棚板D=200
ｶｳﾝﾀｰ D=300
磁器質タイル張り
洗面ｶｳﾝﾀｰ 下部収納
手摺
面台
棚板

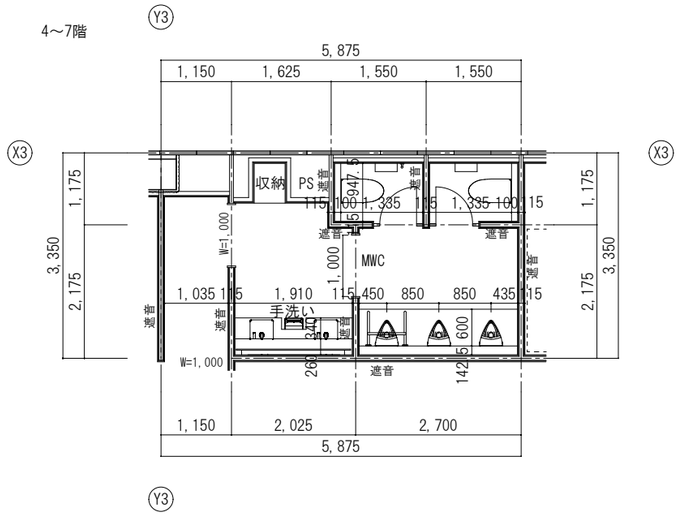
4～7階
収納
PS
MWC
手洗い
遮音
W=1,000

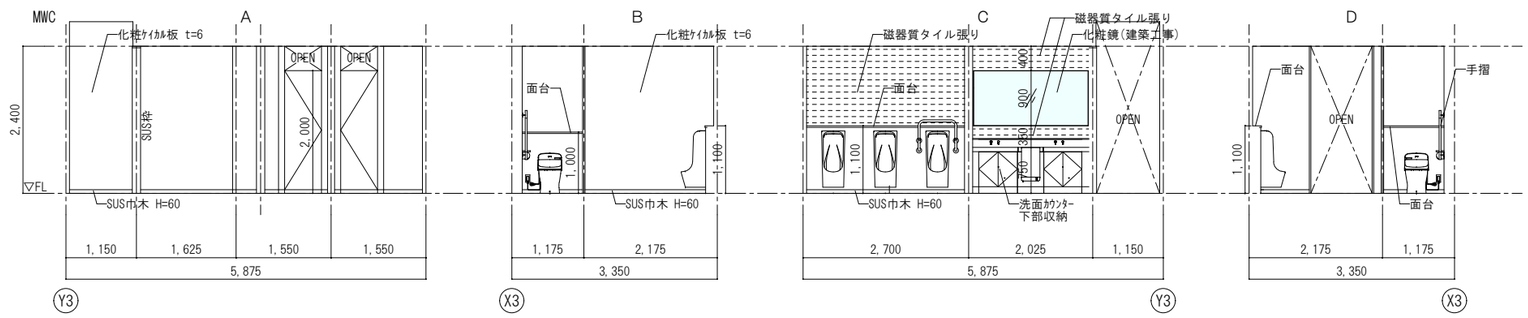
MWC
化粧ｹｲｶﾙ板 t=6
SUS巾木 H=60
面台
磁器質タイル張り
化粧鏡(建築工事)
洗面ｶｳﾝﾀｰ 下部収納

4, 6, 8階

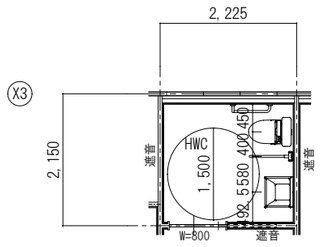
HWC
遮音
W=800

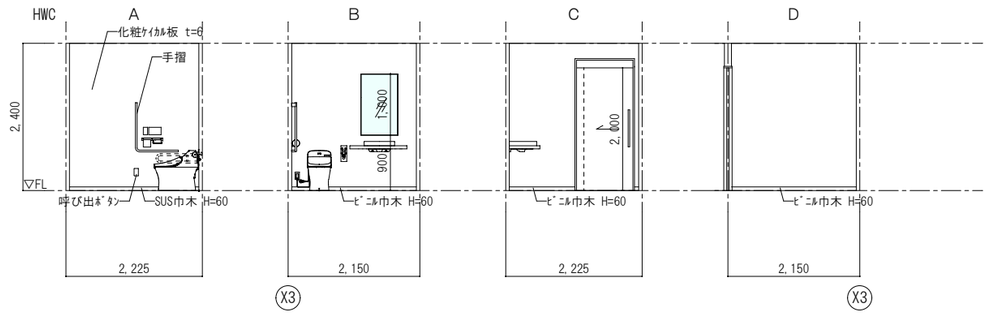
HWC
化粧ｹｲｶﾙ板 t=6
手摺
呼び出ﾎﾞﾀﾝ
SUS巾木 H=60
ﾋﾞﾆﾙ巾木 H=60

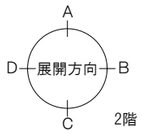
A
B
C
D
展開方向

2階

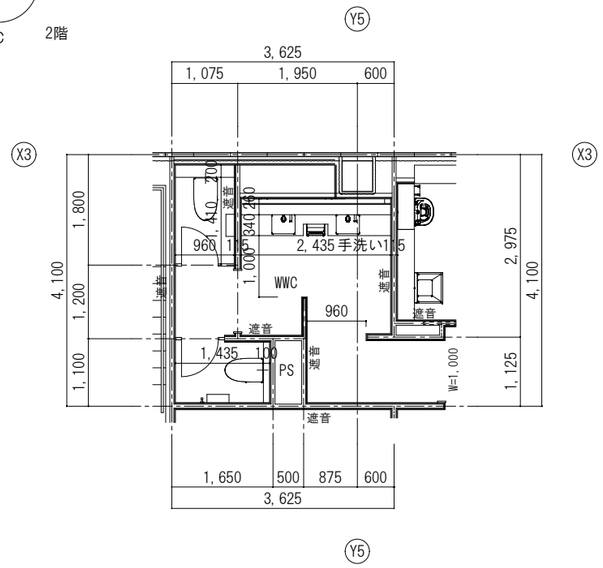
Y5
X3
3, 625
1, 075
1, 950
600
1, 800
1, 200
1, 100
4, 100
2, 975
1, 125
2, 435 手洗い
WWC
960
遮音
1, 435
PS
W=1, 000
1, 650
500
875

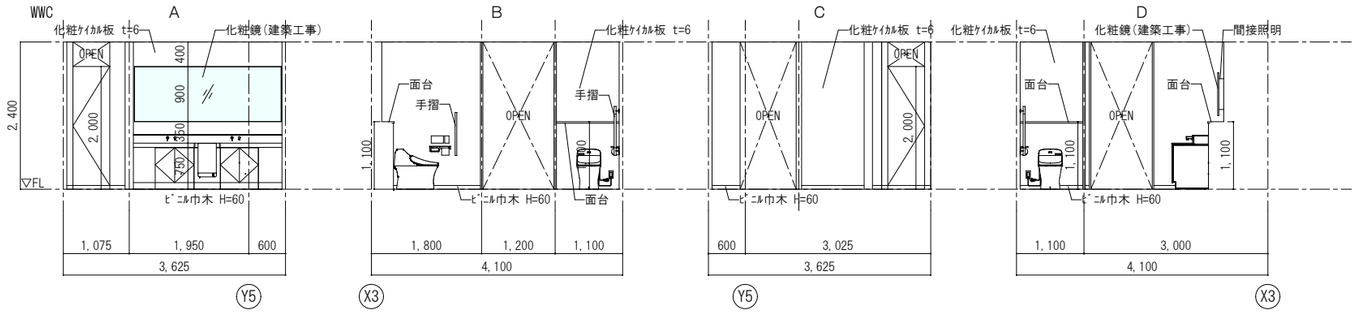
WWC
A
B
C
D
化粧ｹｲｶﾙ板 t=6
化粧鏡(建築工事)
間接照明
OPEN
面台
手摺
ﾋﾞﾆﾙ巾木 H=60
▽FL
2, 400
2, 000
1, 100
1, 075
1, 950
600
3, 625
1, 800
1, 200
4, 100
3, 025
3, 000
Y5
X3

2階

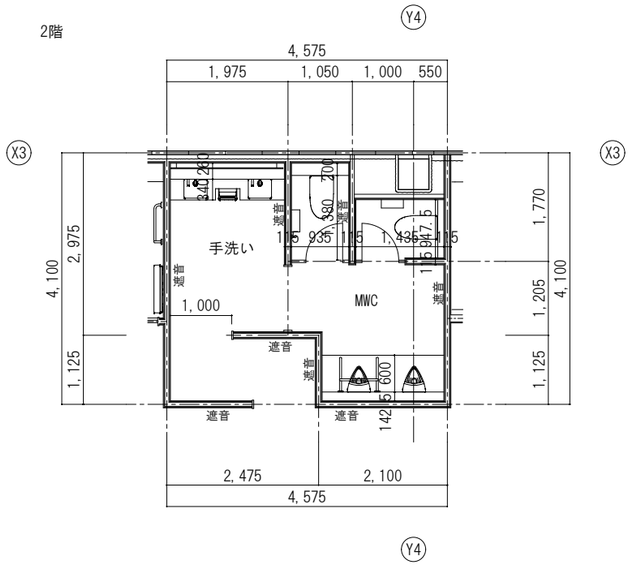
Y4
X3
4, 575
1, 975
1, 050
1, 000
550
手洗い
MWC
遮音
1, 000
2, 975
1, 125
4, 100
1, 770
1, 205
2, 475
2, 100

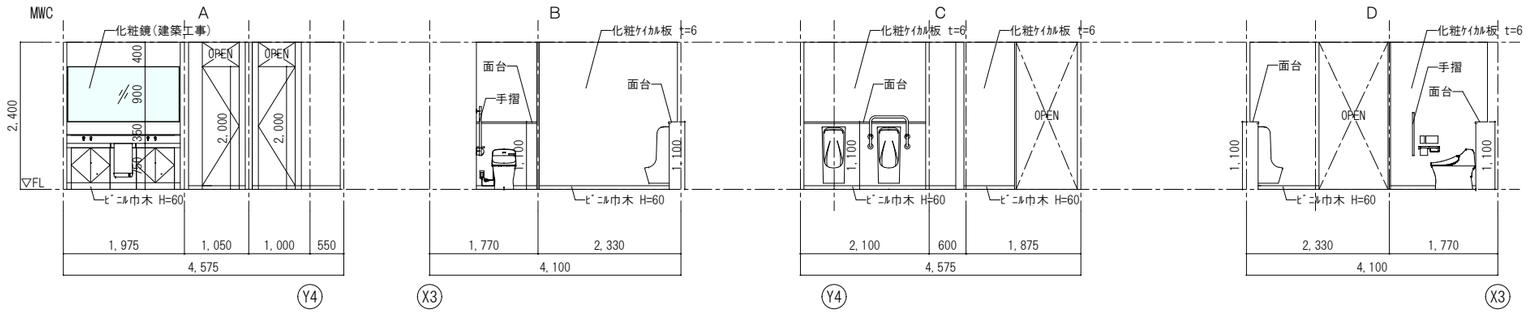
MWC
A
B
C
D
化粧鏡(建築工事)
化粧ｹｲｶﾙ板 t=6
OPEN
面台
手摺
ﾋﾞﾆﾙ巾木 H=60
▽FL
2, 400
2, 000
1, 100
1, 975
1, 050
1, 000
550
4, 575
1, 770
2, 330
4, 100
2, 100
600
1, 875
Y4
X3