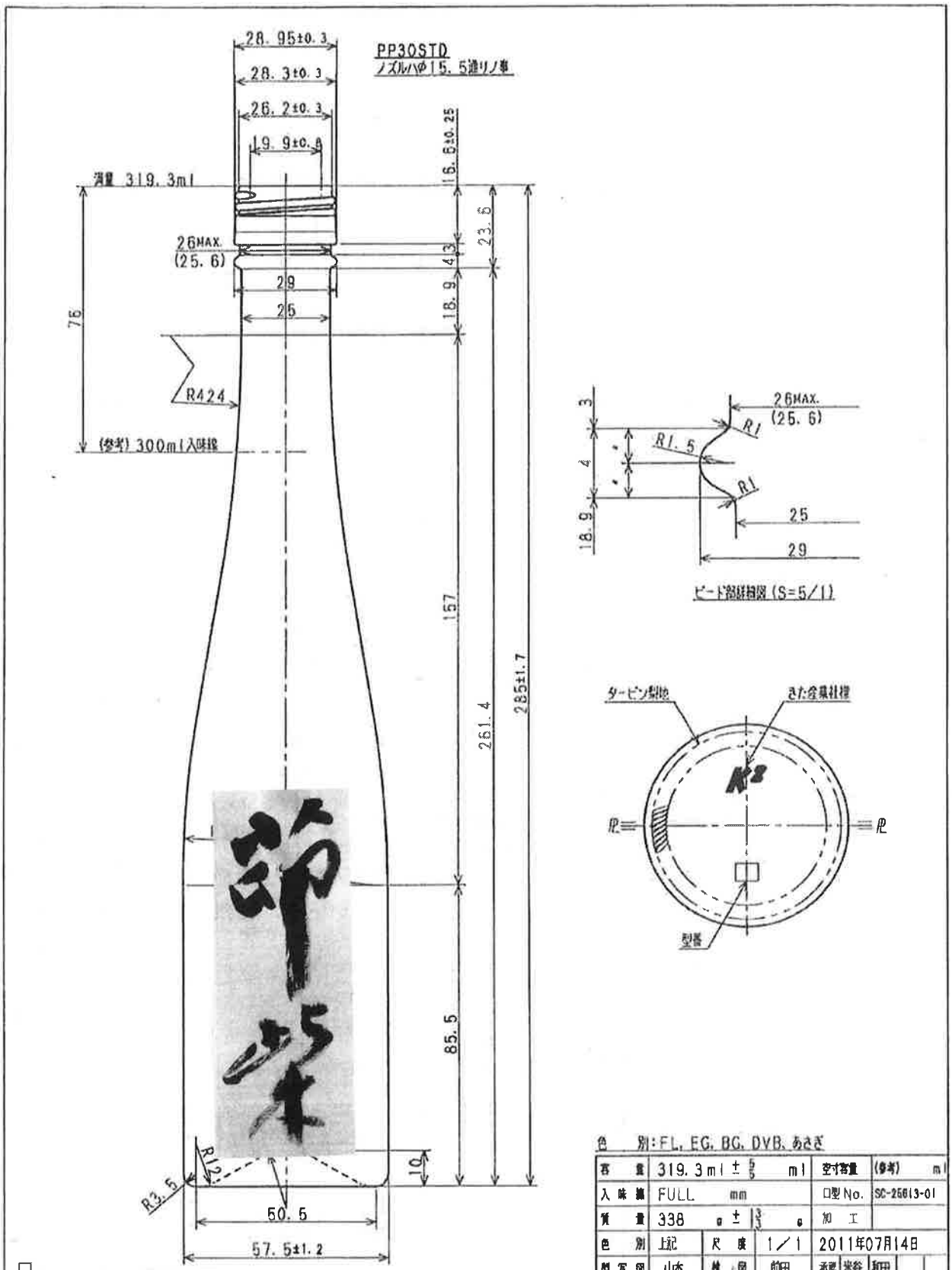

色 別:FL, EG, BG, DVB, あさぎ

容 量	319.3ml ± 5/5 ml			空寸容量	(参考) ml
入味線	FULL mm			口型No.	SC-25613-01
質 量	338 g ± 3/3 g			加 工	
色 別	上記	尺 度	1/1	2011年07月14日	
製写図	山本	検 図	前田	承認 米谷	和田
名 称	KKスリム300 ~~K2ワイン300~~ PP30STD				
図 番	SCT-31780-01				

01 2011.11.09

日本山村硝子株式会社

旧図番号	SCT-31780	SCT-31779-01, SCT-31849-01	1.754	CAEFAE