ペットケージ 猫舎（ペットのコジマ）
本体（1100W×700D×1500H） ＋トップカバー310 ＋ ベース315

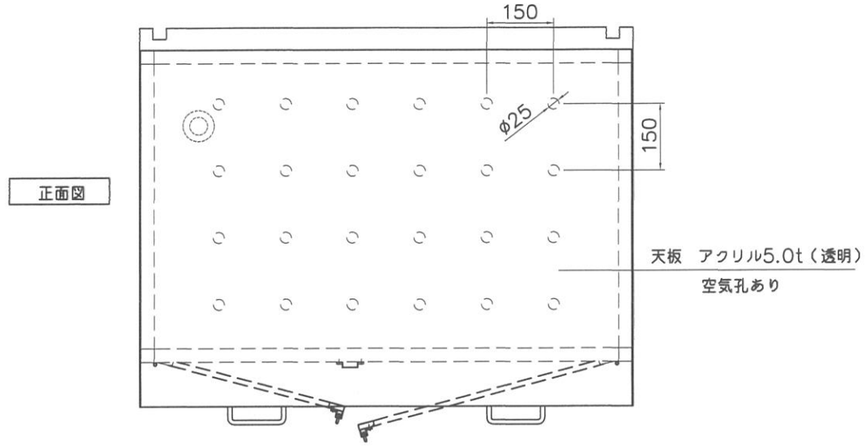

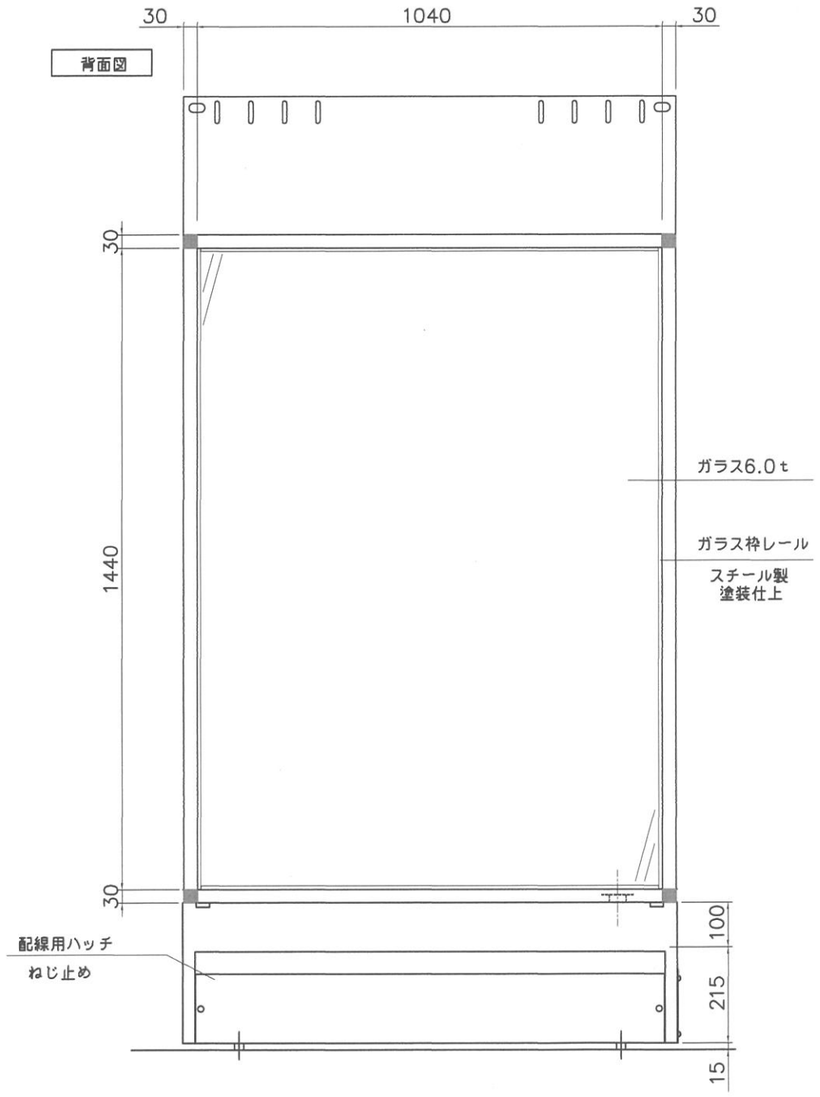

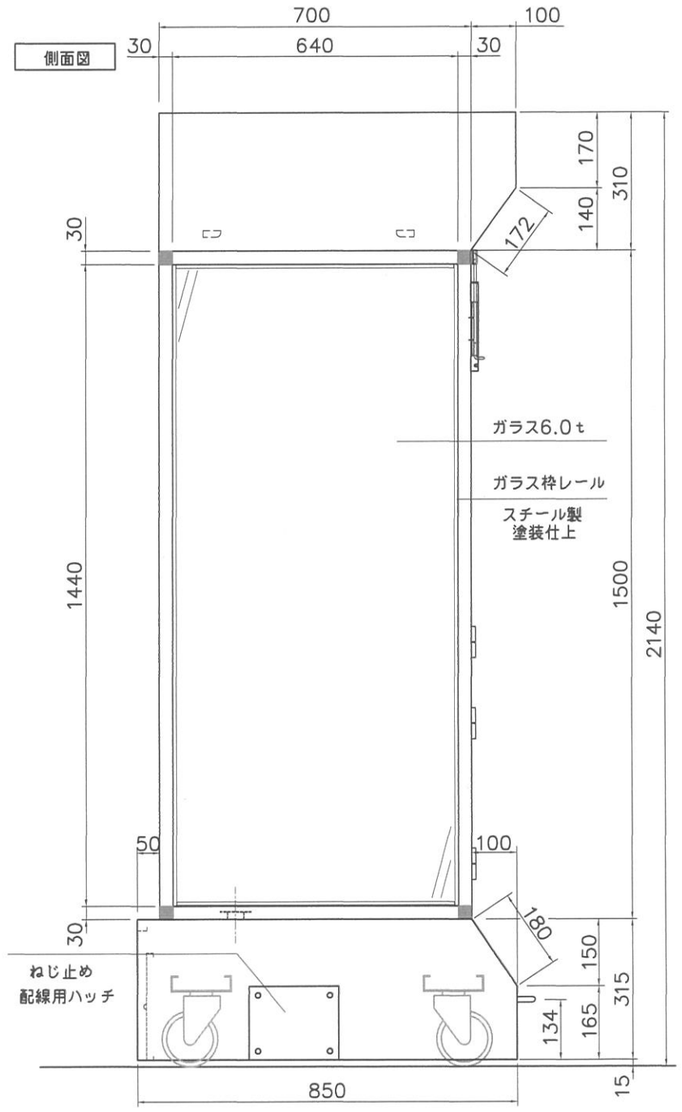

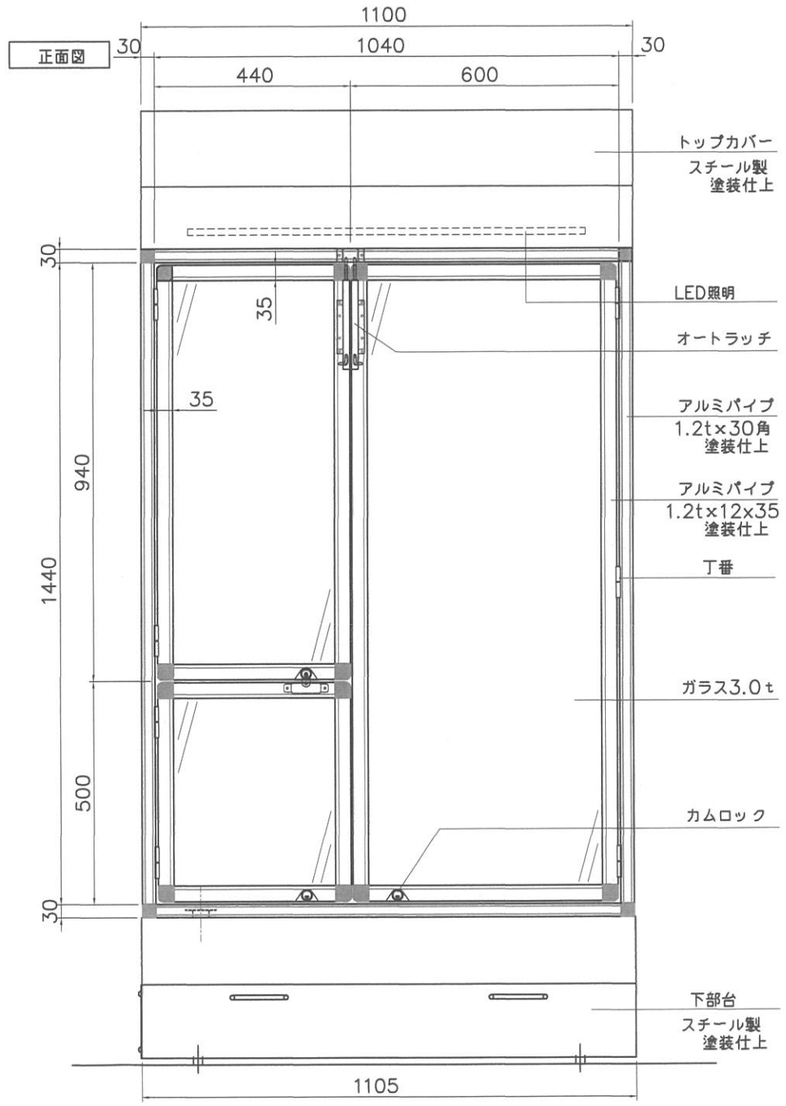

御承認	訂正	三洋スーパースタンド株式会社	設計 2021年 3月 26日	名称 ペットのコジマ様向け 猫舎仕様図	設計NO.	整理NO.
			設計 製図	（下部台 片面用） 縮尺 A2 1/10	図面NO.	/