■FLEX50SS 製品詳細寸法（バーナー:XL900）

製品内法寸法 W:1270 H:502 D:340
下地組・開口寸法 W:1380 H:730 D:365

姿図

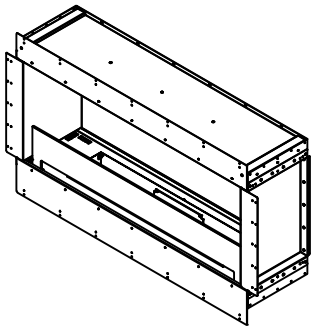

取り付け納まり図

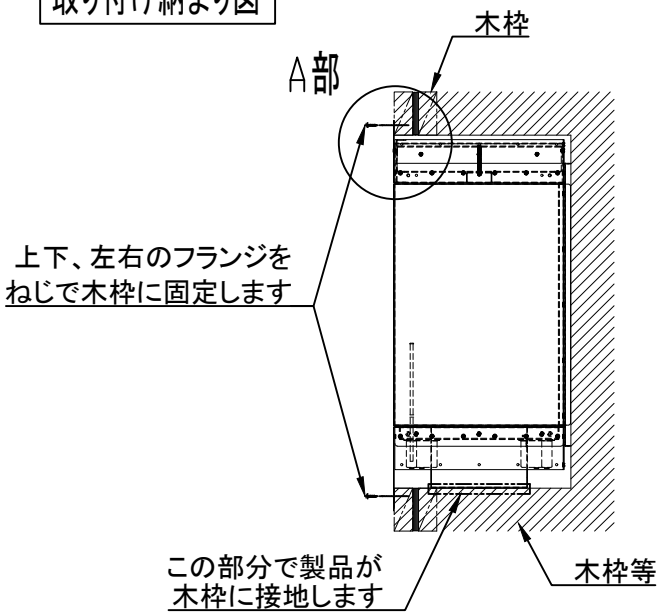

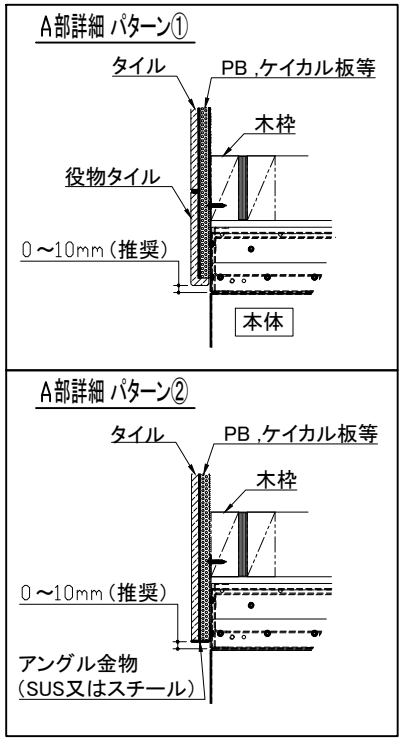

設置寸法図

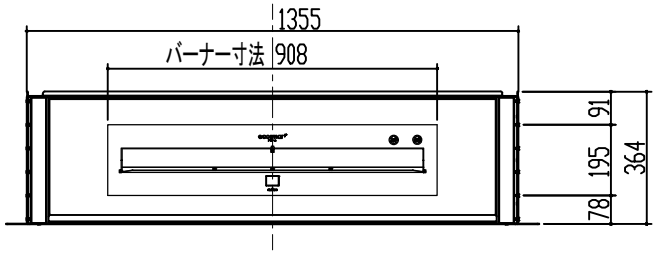

TOP VIEW

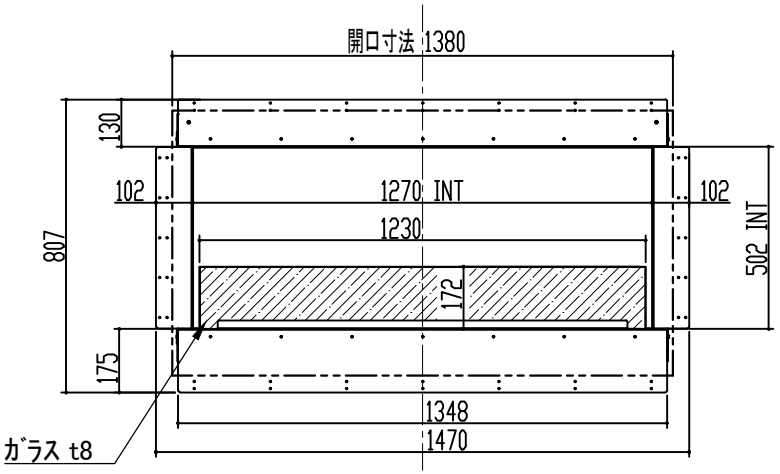

FRONT VIEW

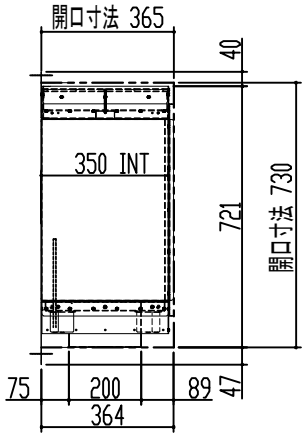

RIGHT SIDE VIEW

フランジ部ビス穴寸法図

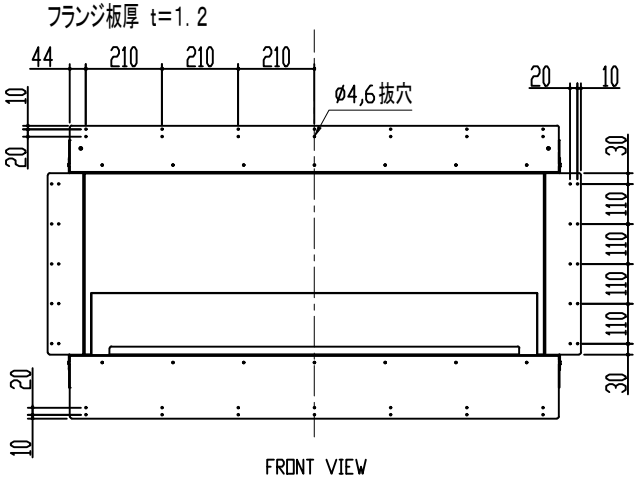

FRONT VIEW