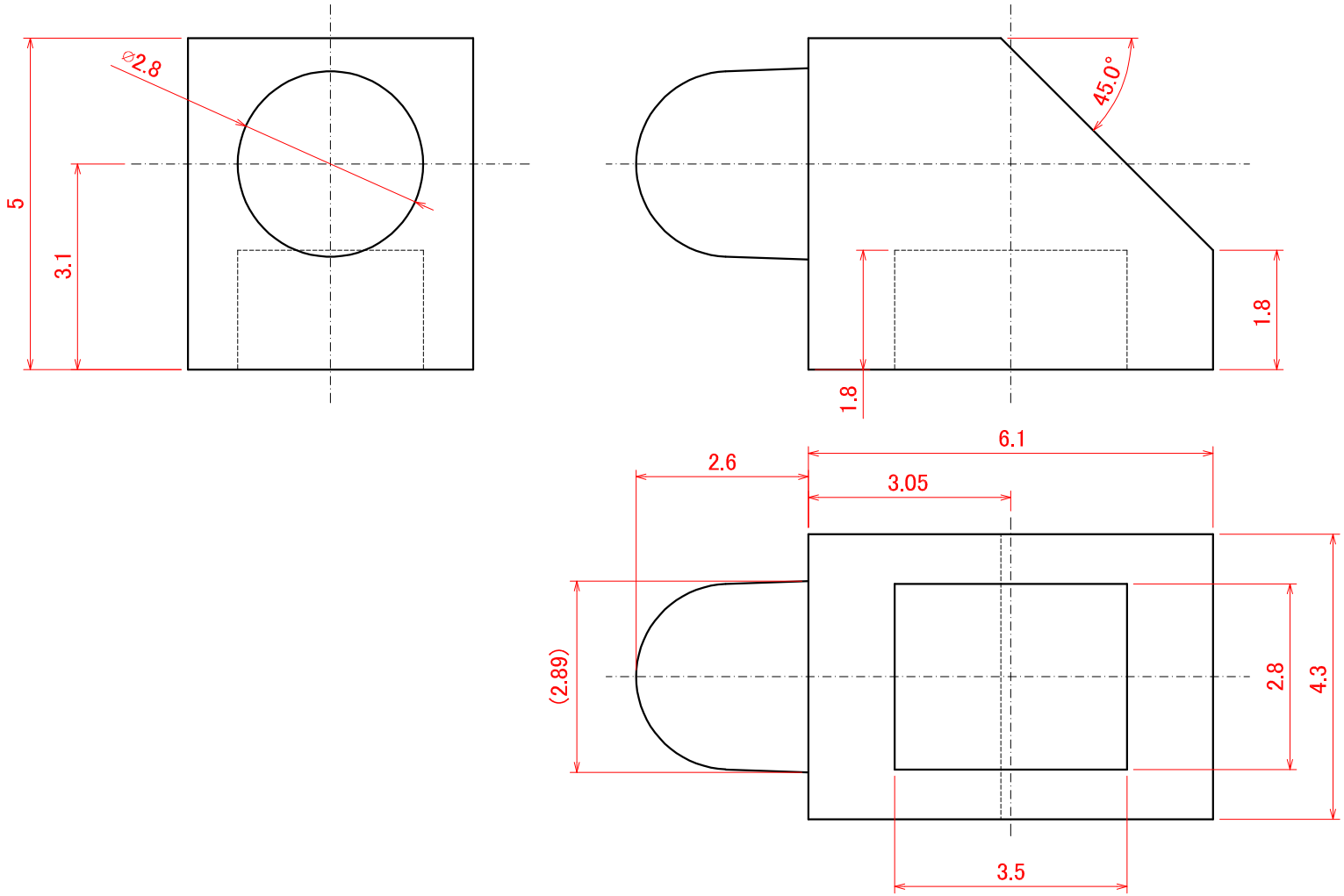

普通公差	単位mm			履歴				材質	硬質Si	処理	仕上 ～
呼び寸法区分	f級	m級	c級								
0.5以上 3以下	±0.05	±0.1	±0.2					尺度	10/1	品名	T35RYG-Cov
3を越え 6以下	±0.05	±0.1	±0.2								
6を越え 30以下	±0.1	±0.2	±0.5					単位	mm		
30を越え 120以下	±0.15	±0.3	±0.8	承認	製図	設計				図番	T35RYGCOV-260713A01-A
120を越え 400以下	±0.2	±0.5	±1.2			高橋		三角法		数量	1
400を越え 1000以下	±0.3	±0.8	± 2							2023・07・13	Raytron 企画室

ご承認印